vendas@aicasacl.com.br
+55 (11) 2274-4277
bgtequipamentos.com.br



# Bobina Série FR55

Bobina Eletromagnética Encapsulada
Conexão Elétrica de acordo com DIN 43650 A (ISO 4400)

## Informações Técnicas

Encapsulamento: PA 66 com 15% a 30% de fibra de vidro
Invólucro: Aço-carbono com revestimento em zinco
Fio Condutor: Cobre esmaltado de alta pureza
Grau de Proteção: IP-65 (com conector montado)
Ciclo de Trabalho (ED): 100%

Temperatura Ambiente de Operação:

- Bobina Classe F: -10°C a +55°C
- Bobina Classe H: -10°C a +80°C

Classe Térmica:

- Bobina Classe F: até +155°C
- Bobina Classe H: até +180°C

**Para tensões e potências diferentes do especificado, entrar em contato com o departamento técnico.**

| Código | Corrente Alternada Voltagem | Corrente Contínua Voltagem | Potência | | Tolerância | | Conector |
|---|---|---|---|---|---|---|---|
| | | | Corrente Alternada (VA) | Corrente Contínua (W) | Corrente Alternada | Corrente Contínua | |
| 10614 | 24 – 50/60Hz | - | 30 | - | +15% -10% | - | 10349000 |
| 10610 | 110 – 50/60Hz | - | | | | | |
| 10611 | 220 – 50/60 Hz | - | | | | | |
| 10612 | - | 12 | - | 27 | - | +10% -10% | |
| 10613 | - | 24 | | | | | |

## Dimensões Técnicas

Peso aproximado de 260 gramas.

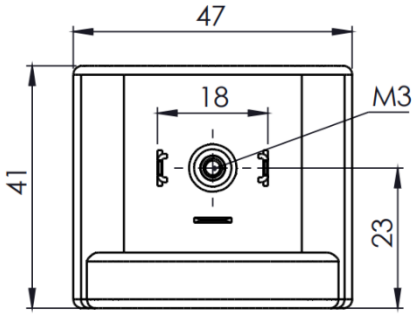


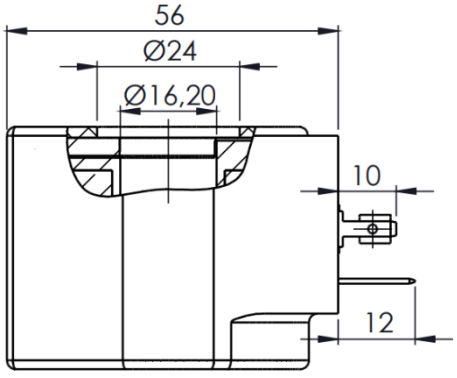


Sujeito a alterações técnicas sem prévio aviso.

Este catálogo eletrônico foi desenvolvido e elaborado pela “BGT Equipamentos” a sua reprodução é proibida, cabendo a BGT tomar as medidas necessárias a qualquer momento que julgar necessário seja por uso indevido de sua marca ou de seus produtos.